Teleskop-Hebebühnen

Genie S 60 HC

Daten Hebebühne
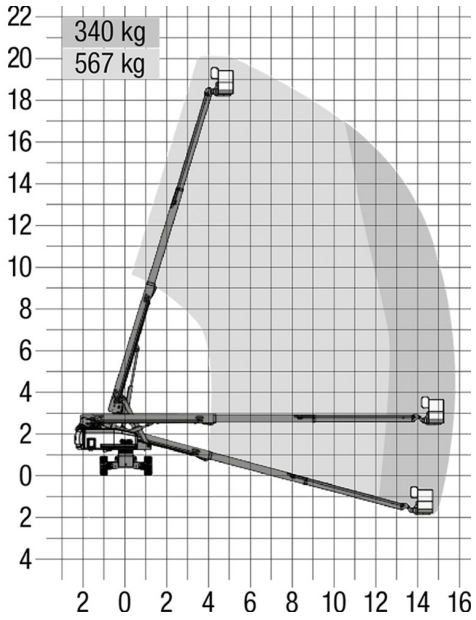
Typ	Genie S 60 HC
Arbeitshöhe	19.80 m
Plattformhöhe	17.80 m
Seitliche Reichweite	15.50 m
Arbeitskorb	2.44x0.90
Arbeitskorb drehbar	160°
Korbarm	nein
Tragkraft	567 kg
Fahrzeug-Länge	8.50 m
Fahrzeug-Breite / Arbeitsbreite	2.50 m
Fahrzeug-Höhe ohne Geländer	2.75 m
Fahrzeuggewicht	10100 kg
Betriebsart	Diesel
Antrieb Bühne	4/2
Kranhaken	nein